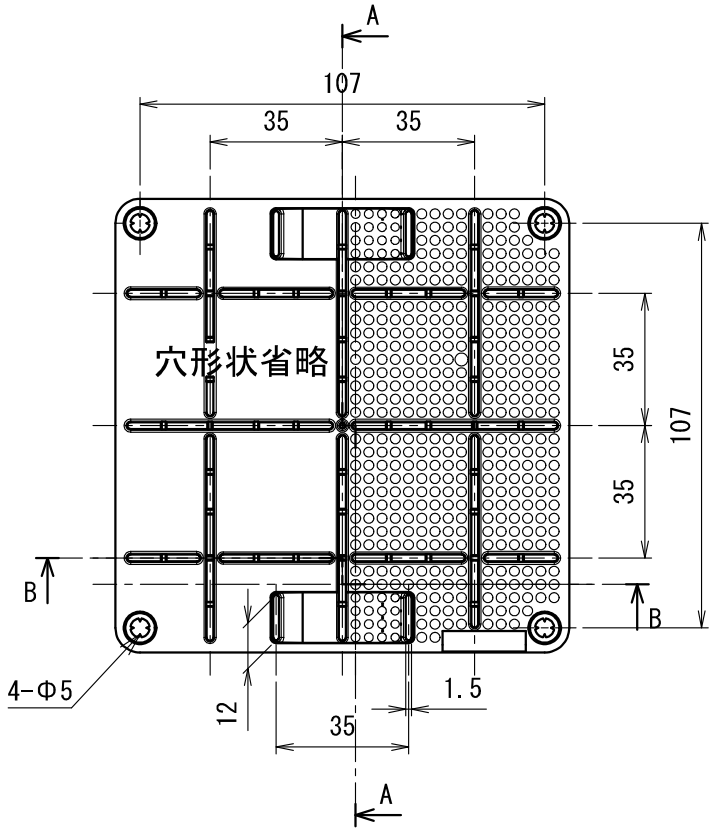

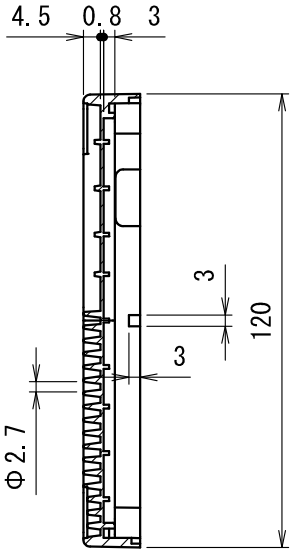

断面 A-A

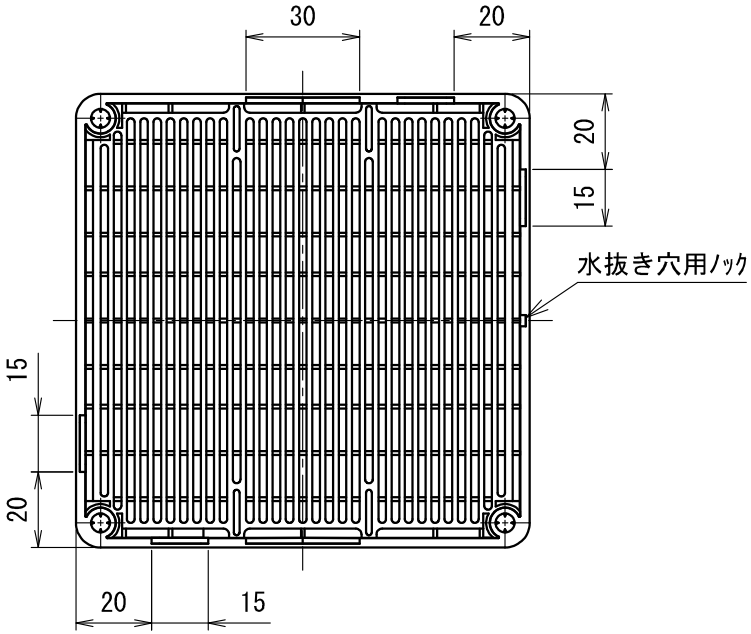

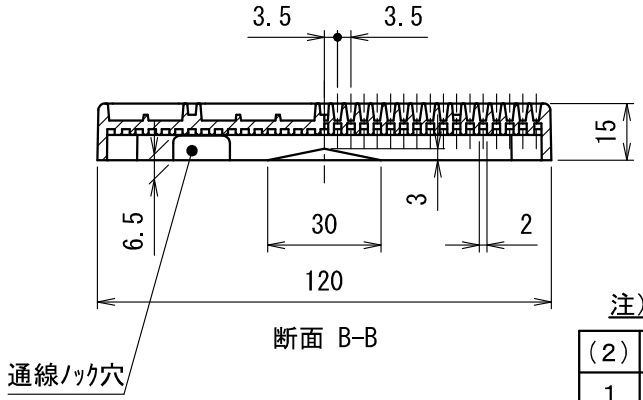

断面 B-B

品番	色
BPF-1212J	ﾍﾞｰｼﾞｭ
BPF-1212G	ｸﾞﾚｰ
BPF-1212M	ﾐﾙｷｰﾎﾜｲﾄ

注）一部形状を省略して表示する。

符号	名　　称	材　質	個数	備　　考
(2)	十字穴付丸木ねじ	SWRM	4	4．1×25 光沢クロメートめっき
1	本体	ABS	1	―

製　品　仕　様　図		
尺度	品名	取付自在板
1/2		BPF－1212(　)
第三角法	図番	WP18371B3

未来工業株式会社